Марка СТ1-1 (1 шт.)

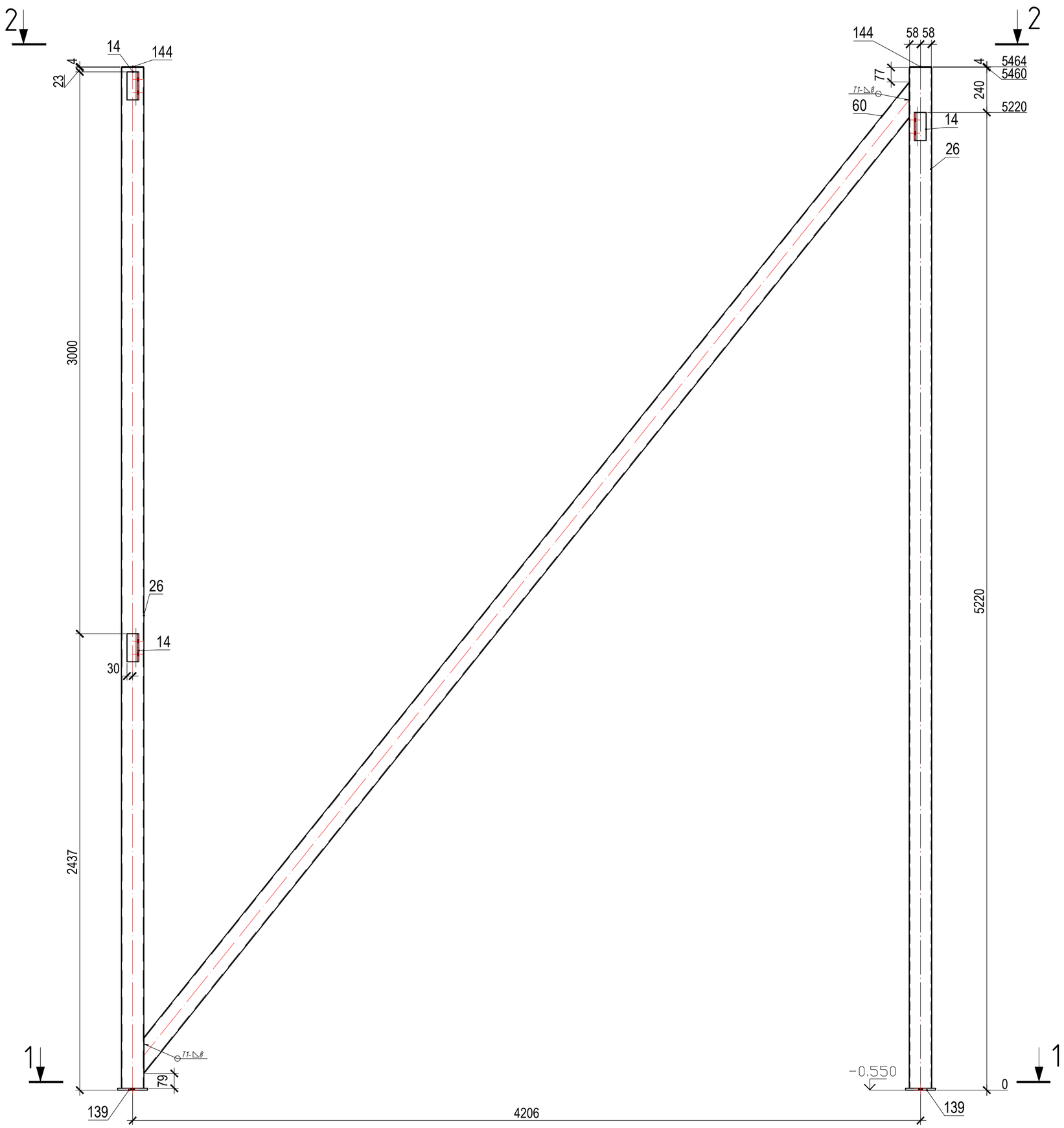

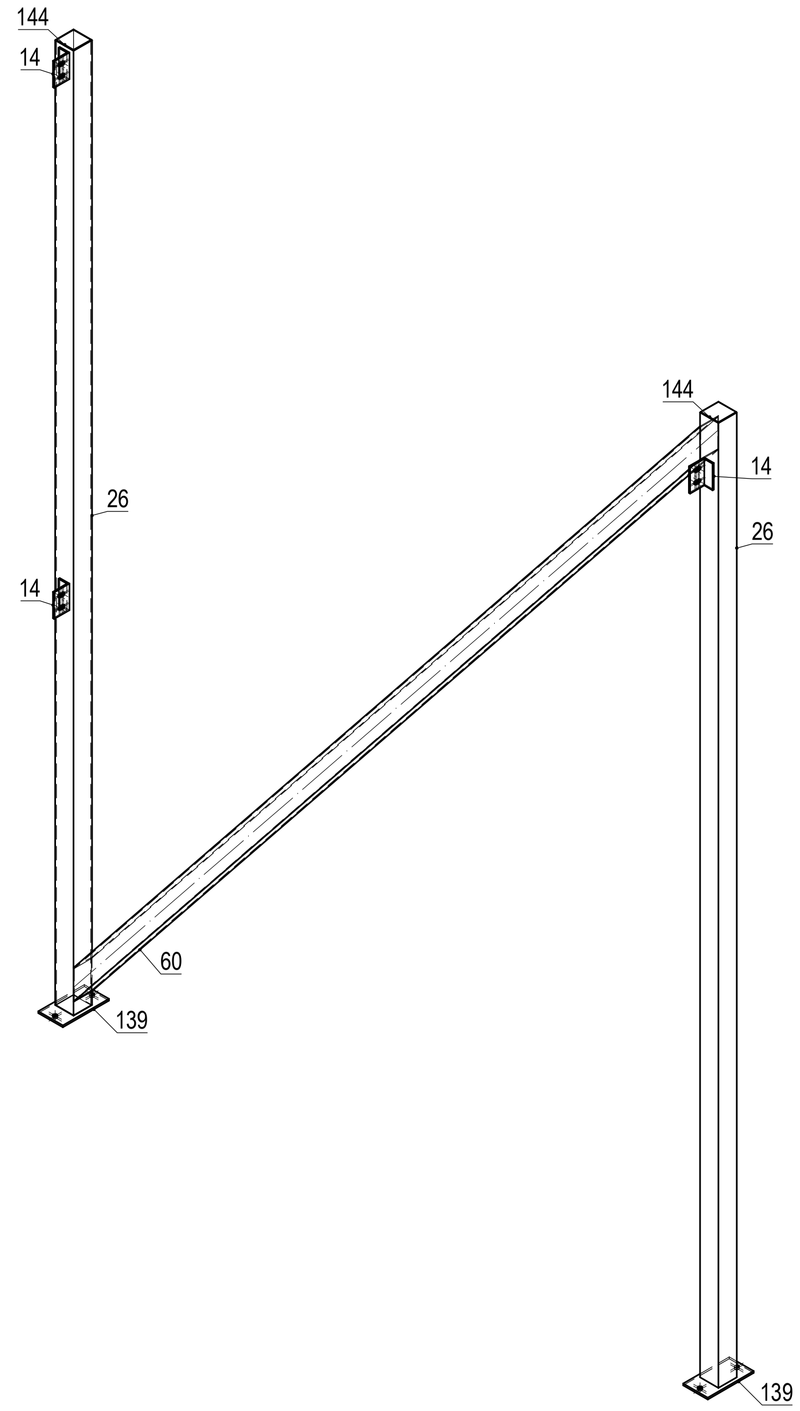

1 - 1

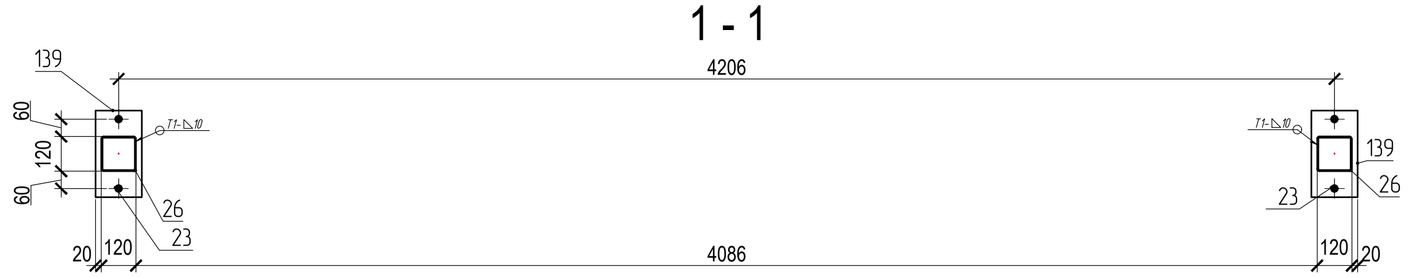

2 - 2

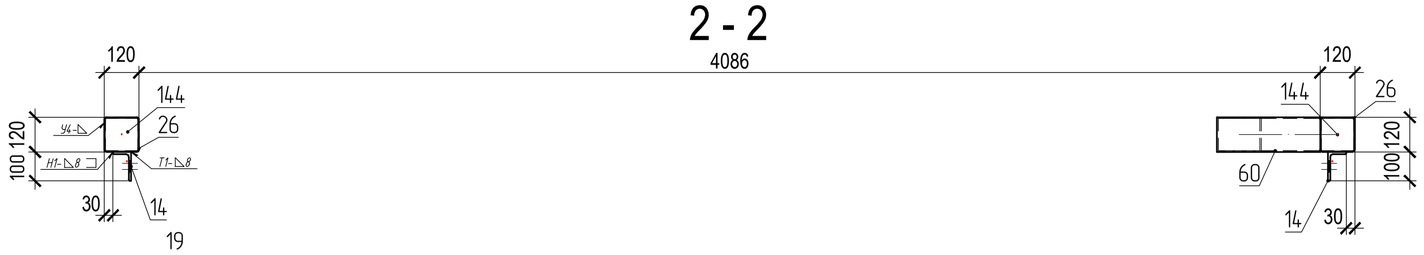

СПЕЦИФИКАЦИЯ

Марка элемента	№ детали	Кол-во шт. т	Кол-во шт. н	Сечение	Длина мм	Вес, кг: Одной детали	Вес, кг: Всех шт.	Вес, кг: Элемента	Марка стали	Примечание
СТ1-1	14	3		L100x63x8	150	1.5	4.4	266.1	С245	
	26	2		Гн. 120x4	5450	77.7	155.3		С245	
	60	1		Гн. 120x4	6686	95.3	95.3		С245	
	139	2		– 160x10	300	3.8	7.5		С345-3	
	144	2		– 116x4	116	0.4	0.8		С245	
		Вес сварных швов 1%					2.6			

ТРЕБУЕТСЯ ИЗГОТОВИТЬ

Марка элемента	Кол-во шт.	Вес, кгс: одного элемента	Вес, кгс: всех
СТ1-1	1	266.1	266.1
Общий вес		266.1	

ВЫБОРКА МЕТАЛЛА

Профиль	Вес (кг)	Марка стали	Примечание
L100x63x8	4.4	С245	
t 10	7.5	С345-3	
t 4	0.8	С245	
Гн. 120x4	250.6	С245	
На сварные швы:	2.6		
Итого:	266.1		

Изготовление конструкций и их монтаж производить в соответствии с требованиями:

- ГОСТ 23118-99 "Конструкции стальные строительные"
- СП53-101-98 " Изготовление и контроль качества стальных строительных конструкций"
- СНиП 3.03.01.87 " Несущие ограждающие конструкции"
- СНиП II-23 81 " Стальные конструкции"

3. Катет сварных соединений принять равным толщине более тонкого из свариваемых элементов..
4. Острые кромки деталей и отверстий притупить по R=1мм.
5. Все металлоконструкции окрасить:
   - нанесение грунтовки ГФ-021 - 1 слой (40мкм) заводом-изготовителем;
   - нанесение покрывного материала Армокот F100(100мкм)- 2слоя.
6. Контроль сварных соединений в соответствии с РД 03.06.03, нормы по ВИК (100%) СП53-101-98 .
7. Заводскую сварку производить полуавтоматом в среде углекислого газа по ГОСТ 14771-76 сварочной проволокой ГОСТ 2246-70
- Монтажные сварные соединения выполнять ручной сваркой по ГОСТ 5264-80*, ГОСТ 11534-75* электродами Э46А - для стали С245, С255, электродами Э50А - для стали С345-3.
8. Места монтажных швов не грунтовать на 80мм.
9. Символ "стрелка " указывает положение марки в пространстве ,на схеме.
10. Применение болтов и гаек без маркировки завода изготовителя не допускается.

3650-02.2-КМ4

Изм.	Кол.уч	Лист	Nдок.	Подпись	Дата
Гл.Конс.					03.11.2016
					03.11.2016
					03.11.2016
					03.11.2016
Вед.Конс.					03.11.2016
Конструктор					03.11.2016

Стойка

СТ1-1

Стадия	Масса	Масштаб
		1:10,1:15,1:20,1:5

Лист 47 Листов

Взам. инв. N | Подпись и дата | Инв. N подл.